Gruppo miscelazione a punto fisso

Art. 8155 – 8155p

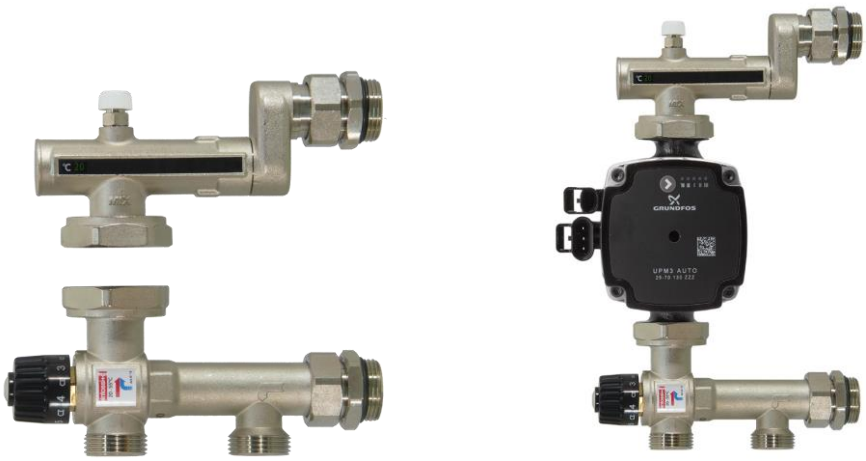

100% MADE IN ITALY

Utilizzo

Il gruppo di miscelazione a punto fisso con valvola miscelatrice termostatica incorporata, abbinale alla serie di collettori in acciaio Pintossi+C per riscaldamento a pavimento, rappresenta una soluzione ideale per ottenere un importante **risparmio energetico** nell'utilizzo dei sistemi radianti.

Il gruppo di miscelazione consente di controllare la temperatura di distribuzione del fluido all'interno dell'impianto di riscaldamento, mantenendola costante ad un valore impostato. La regolazione avviene attraverso l'utilizzo di una valvola miscelatrice termostatica posta all'ingresso sia del circuito proveniente dal generatore di calore e sia da quello di ritorno dal sistema radiante. La valvola è equipaggiata con un sensore immerso nel fluido che regola la temperatura dell'acqua miscelata. In questo modo la portata dell'acqua calda proveniente dal generatore di calore viene regolata dalla valvola termostatica in base all'effettiva richiesta, andando a compensare la potenza termica ceduta all'impianto, recuperando il calore ancora presente nel fluido del circuito di ritorno e garantendo un notevole risparmio.

Il gruppo viene fornito completi di raccordi con attacchi da 1" comprensivi di sistema **PTM (Pintossi Tenuta Morbida)** che permette un'installazione rapida e sicura ai collettori, senza l'utilizzo di materiali sigillanti aggiuntivi, come la canapa o PTFE evitando altresì la formazione di tensioni meccaniche.

Versione completamente nichelata.

A richiesta il gruppo può essere fornito completo di circolatore ad alta efficienza Grundfos UPM3 AUTO 25-70 52W.

Caratteristiche tecniche

Fluidi:	Acqua o soluzioni glicoliche
Glicole max:	30%
Temp. max esercizio:	70°C (con flussimetro) – 90°C (con detentore)
Pressione max esercizio:	6 bar (con flussimetro) – 10 bar (con detentore)
Pressione max differenziale:	1 bar
Campo regolazione miscelatrice:	20-55°C

Materiali

Corpo:	Ottone CW617N
Guarnizioni:	EPDM
Cappuccio vitone:	Plastica ABS
Vitone miscelatrice:	Ottone CW614N
Molla	Acciaio inox
Sensore:	A cera

Dimensioni

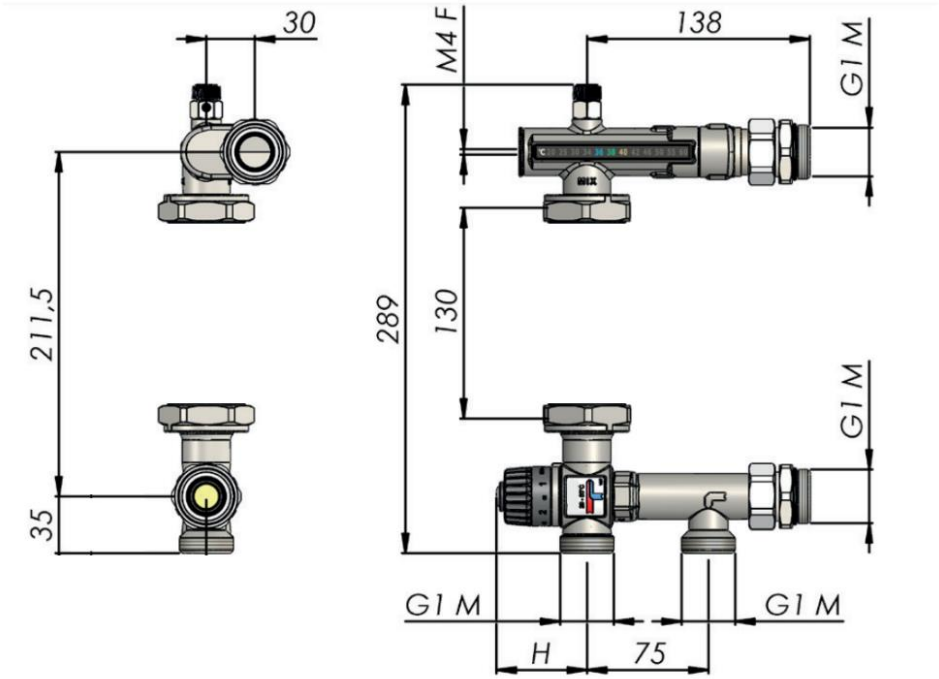

Componenti

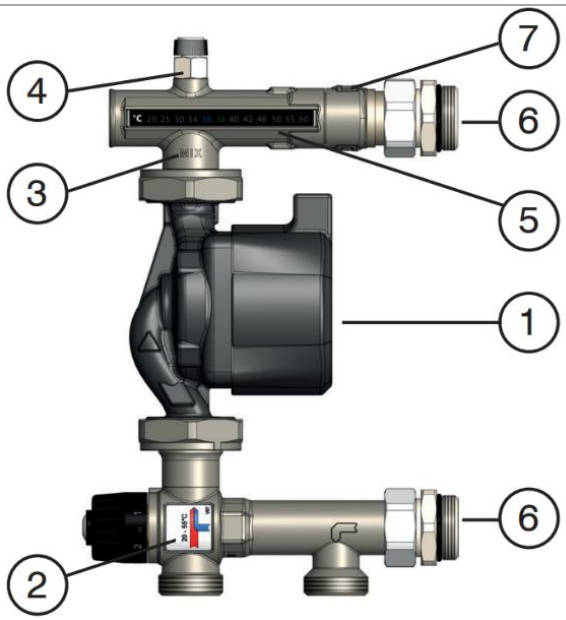

N°	COMPONENTE
1	POMPA (A RICHIESTA)
2	VALVOLA MISCELATRICE TERMOSTATICA
3	RACCORDO SUPERIORE PORTADTRUMENTI
4	VALVOLA SFIATO MANUALE
5	TERMOMETRO A CRISTALLI LIQUIDI
6	RACCORDO COLLETTORI CON PTM
7	RACCORDO GIREVOLE

Schema funzionamento

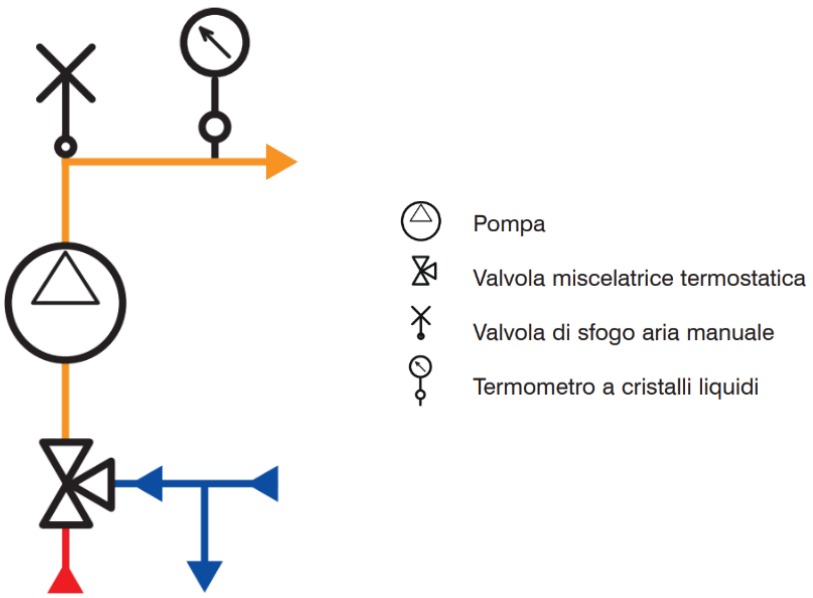

Per l'utilizzo del gruppo di miscelazione 8155 coi collettori premontati Pintossi, deve essere invertito il posizionamento dei collettori. Il collettore di mandata deve essere posto nella parte superiore e il collettore di ritorno nella parte inferiore.

Perdite di carico

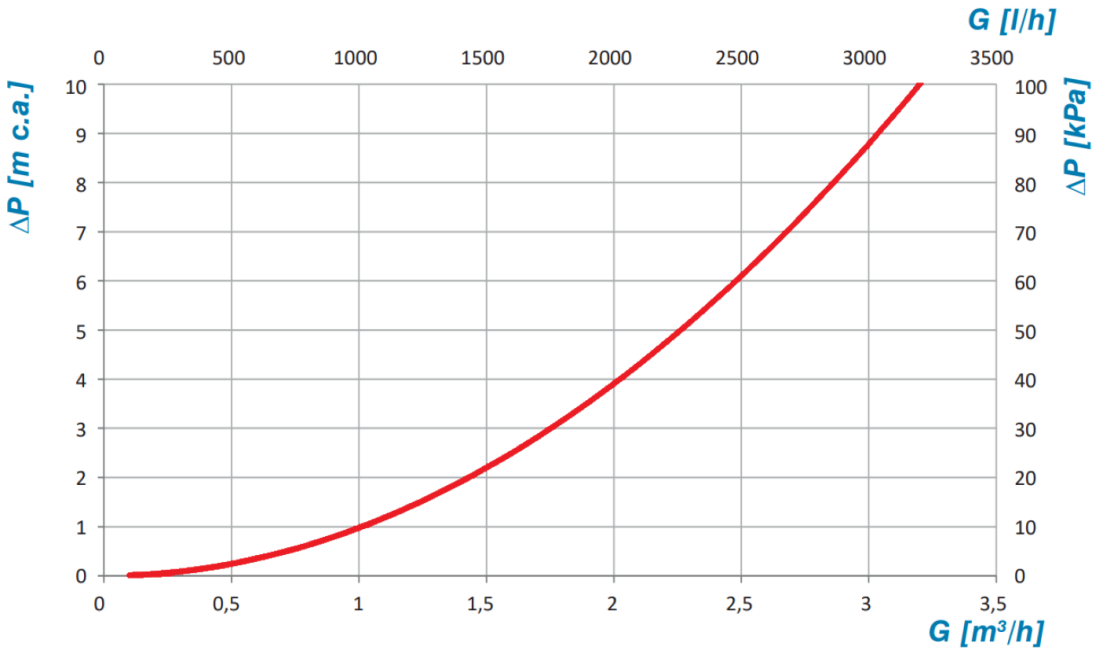

Reversibilità

Grazie al raccordo girevole posto nella parte di connessione del collettore di mandata, il gruppo può essere installato in entrambe i lati della composizione di collettori.
La temperatura può essere sempre leggibile grazie alla presenza del termometro a cristalli liquidi posto su entrambi i lati del gruppo di miscelazione.

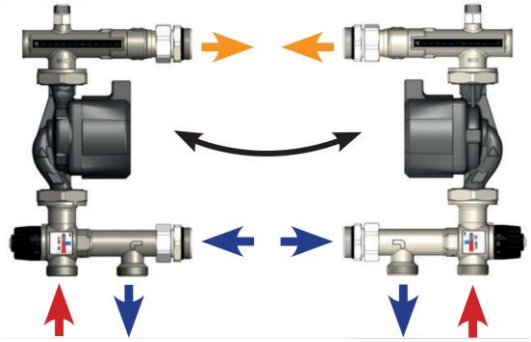

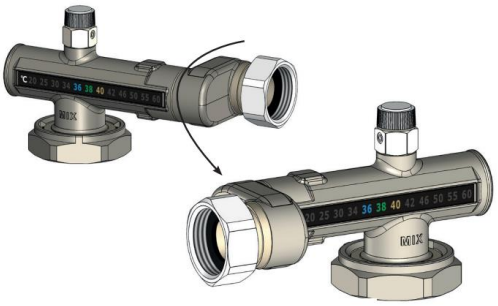

Interasse variabile

La presenza del raccordo girevole permette la creazione di molteplici interassi tra le due connessioni di collettori (200mm e 211mm i maggiormente diffusi sul mercato).

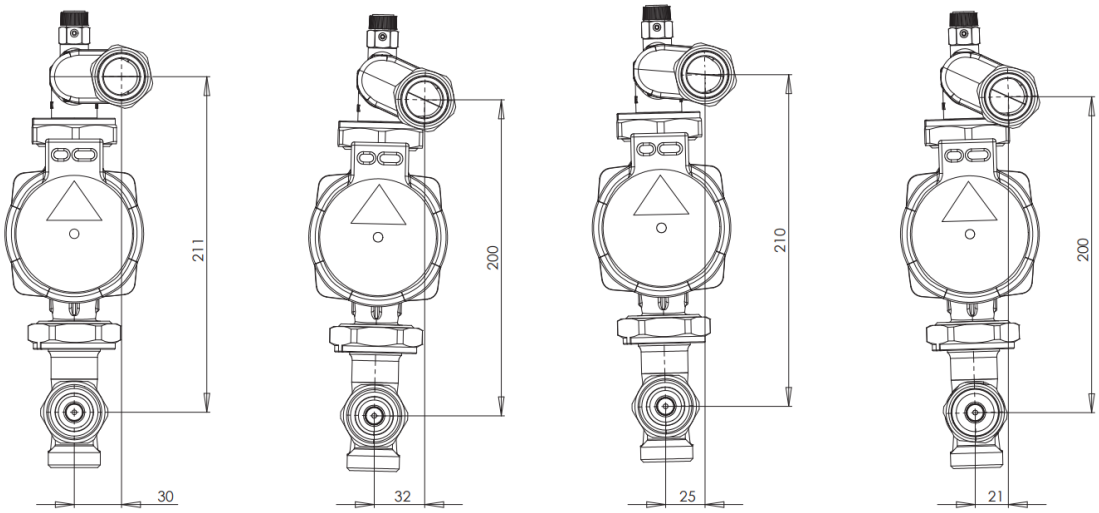

Valvola miscelatrice termostatica

La valvola miscelatrice termostatica grazie al sensore a cera immerso completamente nel fluido garantisce una misurazione molto accurata e affidabile dell'acqua miscelata, con tempi di aggiustamento molto brevi.
La temperatura dell'acqua miscelata può essere regolata in un range che varia da 20°C a 55°C, in base al valore impostato sulla manopola. Ad ogni numero corrisponde un valore di temperatura come da tabella a lato.
Per poter manovrare la manopola è prima necessario svitare in senso antiorario la vite posta al centro, così da disattivare il dispositivo di antimanomissione. Questo dispositivo evita la rotazione accidentale della manopola, che porterebbe a delle variazioni della temperatura miscelata.

N°	TEMPERATURA MISCELATA
MIN	20°C
1	28°C
2	35°C
3	41°C
4	47°C
5	51°C
MAX	55°C

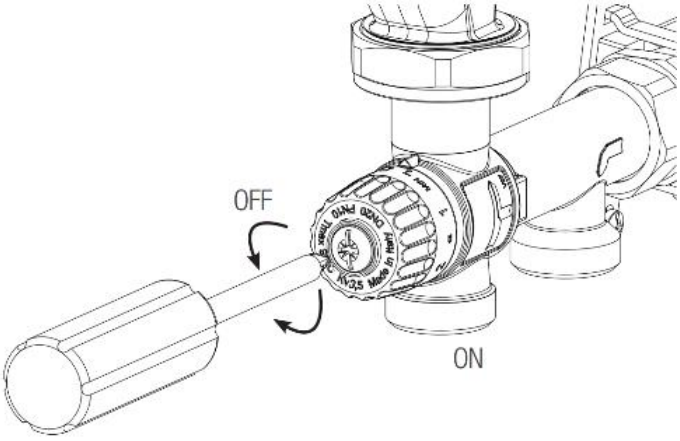

Per poter riattivare il dispositivo antimanomissione è sufficiente avvitare la vite della manopola in senso orario.

Primo avviamento impianto

Per una corretta impostazione della temperatura di miscelazione della valvola miscelatrice termostatica, è importante effettuare l'operazione ad impianto freddo.
Per effettuare la prima impostazione, attenersi ai seguenti passi:

1. Svitare in senso antiorario la vite di bloccaggio della manopola;
2. Impostare un valore di temperatura poco inferiore alla temperatura di miscelazione desiderata;
3. Accendere il generatore di calore e attendere il raggiungimento della temperatura di esercizio;
4. Attivare la pompa del gruppo e attendere lo stabilizzarsi della temperatura di miscelazione, usando il termometro posto sul raccordo portastrumenti;
5. Ruotare la manopola lentamente fino al raggiungimento del valore desiderato
6. Chiudere la vite di bloccaggio della manopola.

Pompa di circolazione

Il gruppo di miscelazione a punto fisso può essere fornito con pompa di circolazione GRUNDFOS.

CIRCOLATORE ALTA EFFICIENZA – GRUNDFOS UPM3 AUTO 25-70 52W

DATI TECNICI MOTORE

TENSIONE ALIMENTAZIONE	1 x 230 V (+10%-15%); FREQUENZA 50/60 HZ
INDICE EFFICIENZA ENERGETICA	EEI ≤ 0,20 PART3
CLASSE DI PROTEZIONE	IP44 (SENZA CONDENSA) – IPX4D (CON CONDENSA)

CURVA DI PRESTAZIONE E REGOLAZIONE

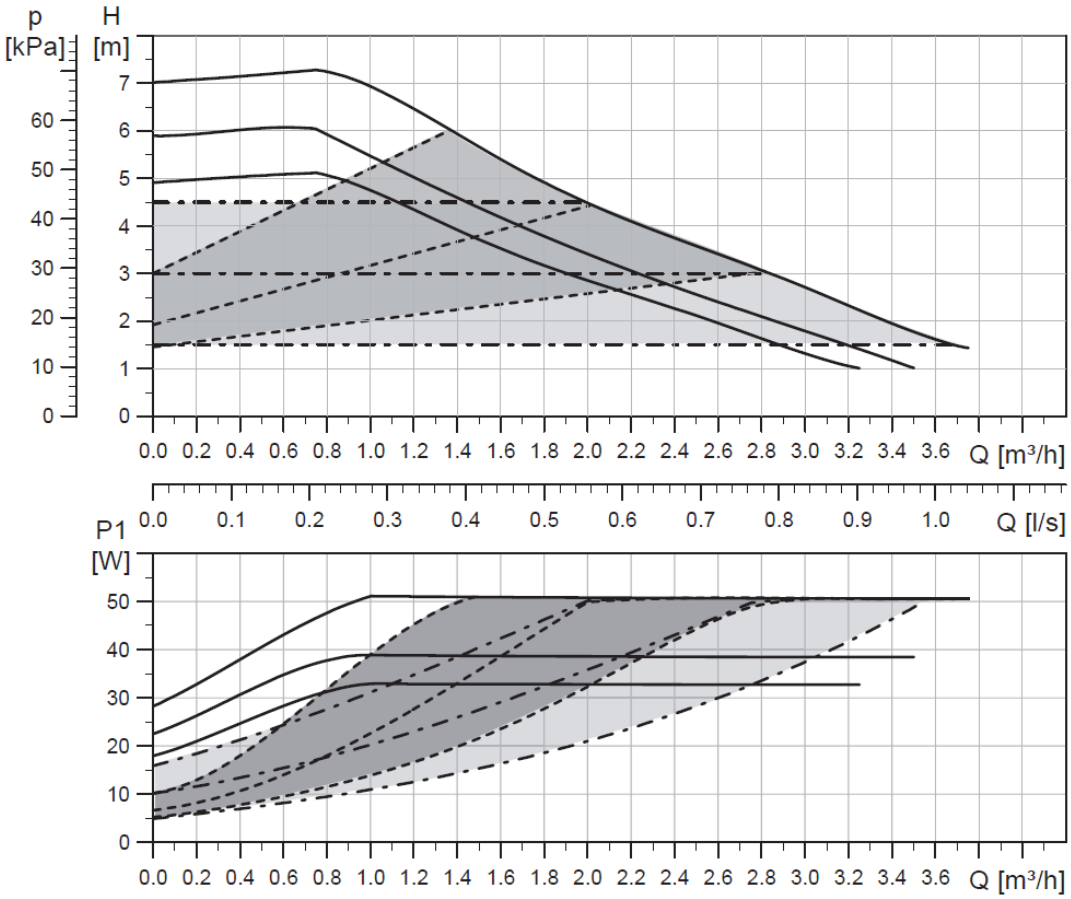

TIPO LINEA	DESCRIZIONE
————	CURVA COSTANTE
– – – – – –	PRESSIONE PROPORZIONALE
— · — · — · —	PRESSIONE COSTANTE

DIMENSIONI

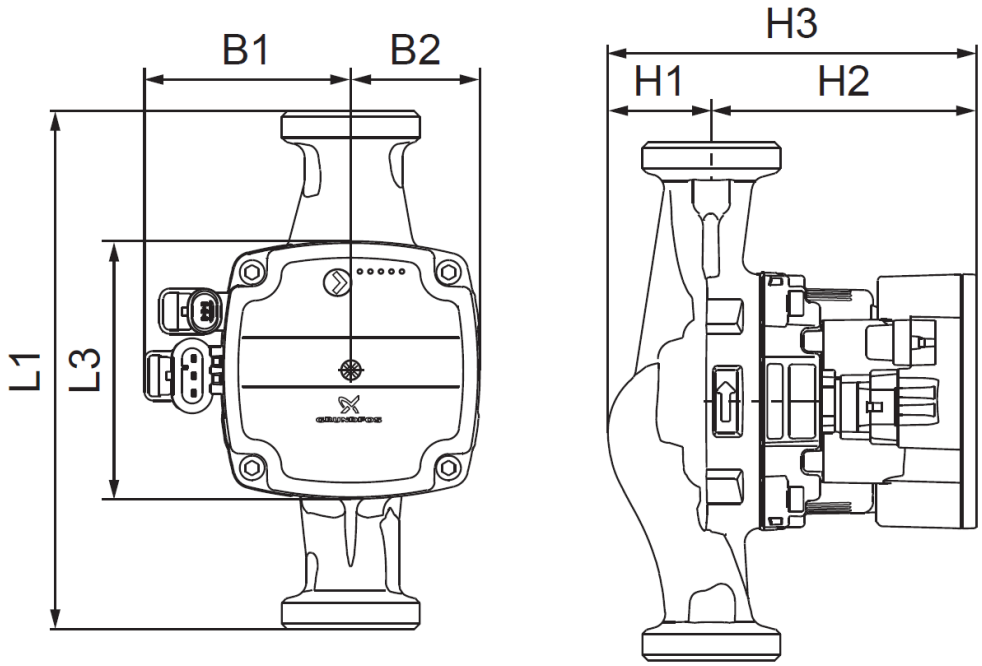

L1	L3	B1	B2	H1	H2	H3
130	90	72	45	36	92	128

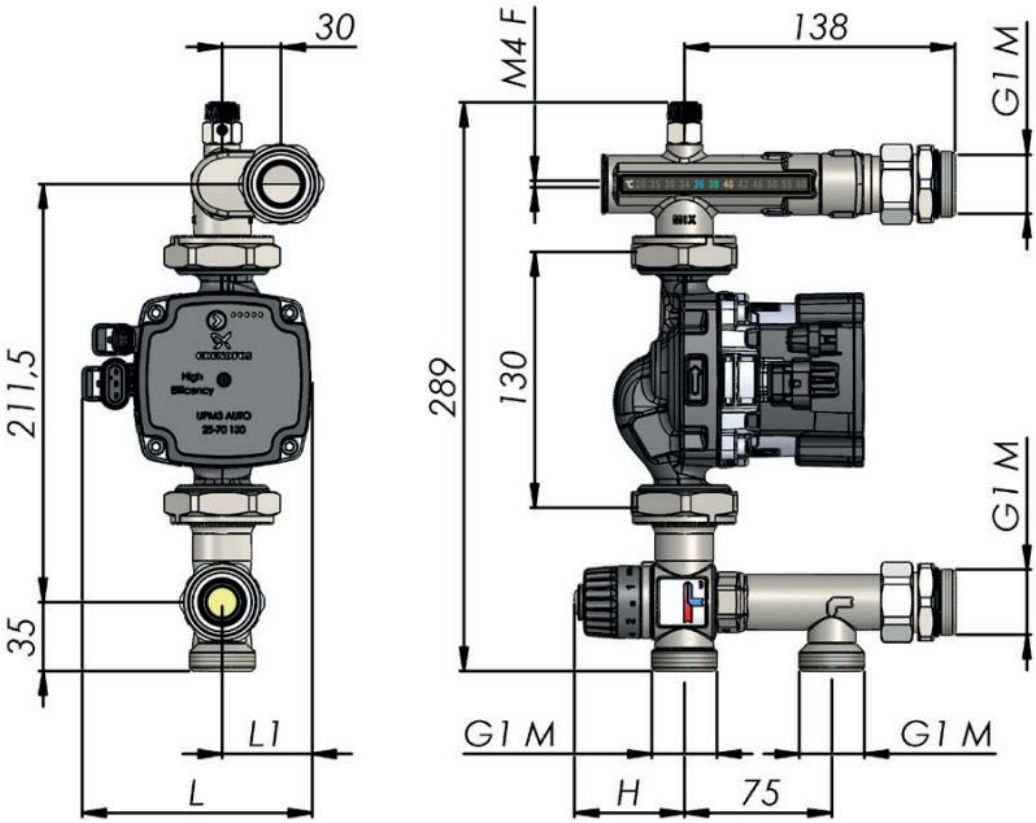

Caratteristiche del fluido

La Norma di riferimento per il trattamento del fluido convettore nei sistemi di riscaldamento è la Uni 8065:2019 che regola i parametri che devono essere osservati per evitare fenomeni di corrosione e formazione di calcare.
Al fine di concedere la garanzia su un prodotto, le caratteristiche del fluido devono ottemperare alla regolamentazione nel paese di riferimento o per lo meno essere non inferiori a quelle prescritte dalla suddetta Norma UNI 8065:2019.
In particolare gli standard minimi necessari, ma non sufficiente che devono essere soddisfatti sono i seguenti:

Aspetto del fluido:	Limpido
PH:	Compreso tra 7 e 8
Ferro (FE):	< 0,5 mg/kg (< 0,1 mg/kg per il vapore)
Rame (CU):	< 0,1 mg/kg (< 0,05 mg/kg per il vapore)
Antigelo:	Glicole propilenico
Condizionante:	Come da prescrizioni del produttore

In ogni caso quando vengono utilizzati liquidi antigelo e soluzioni condizionanti, è richiesto il controllo e la verifica della compatibilità tra queste sostanze e i materiali di costruzione indicati dalle schede tecniche Pintossi+C.